令和8年度 高校総体：バドミントン： 男子学校対抗戦

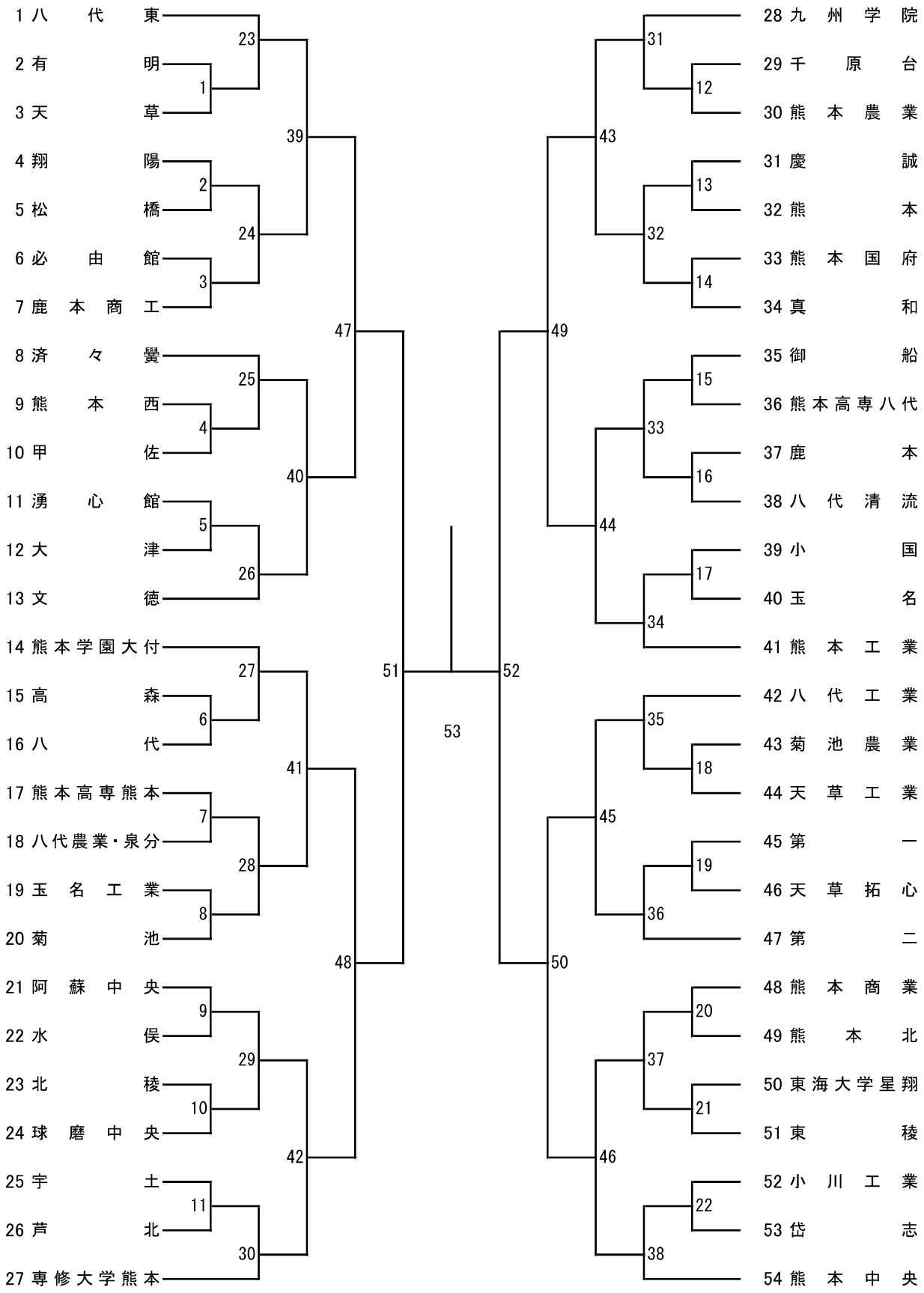
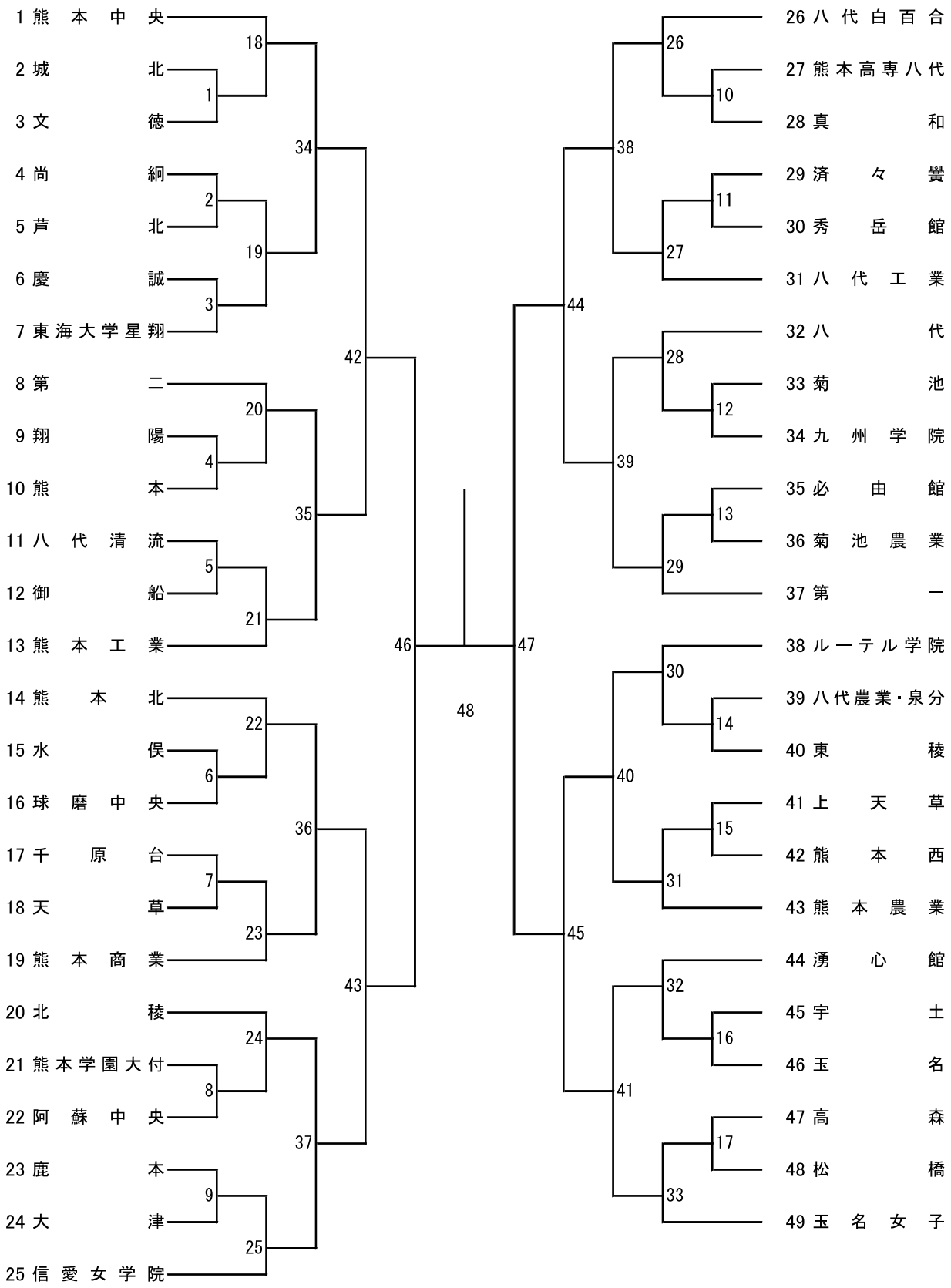
令和8年度 高校総体：バドミントン： 女子学校対抗戦